PWD300 (6' x 6') | # PWD302 (6' x 8') | ONE-WAY™ Printed Welding Screen Frames
Marcos de pantalla para soldadura | Cadres pour écrans de soudure

1

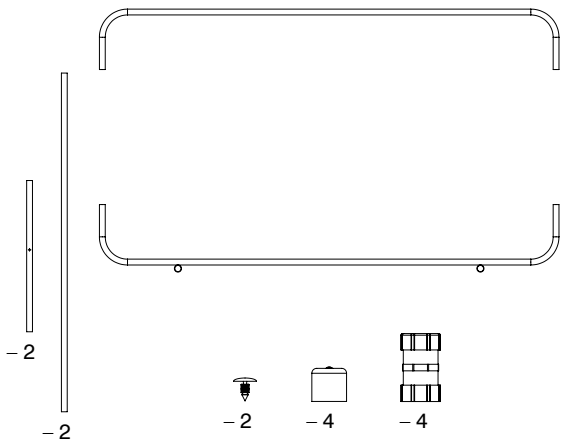

- 2 wrenches, 1 mallet required for assembly (not included)
- 2 lleves inglesas, 1 mazo requerido para ensamblaje (no incluido)
- 2 clés à molette et 1 maillet sont requis pour assemblée (pas inclus)

2

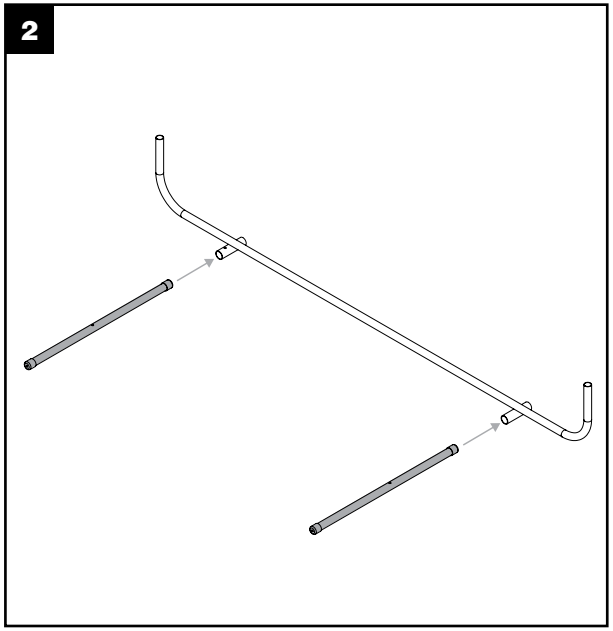

3

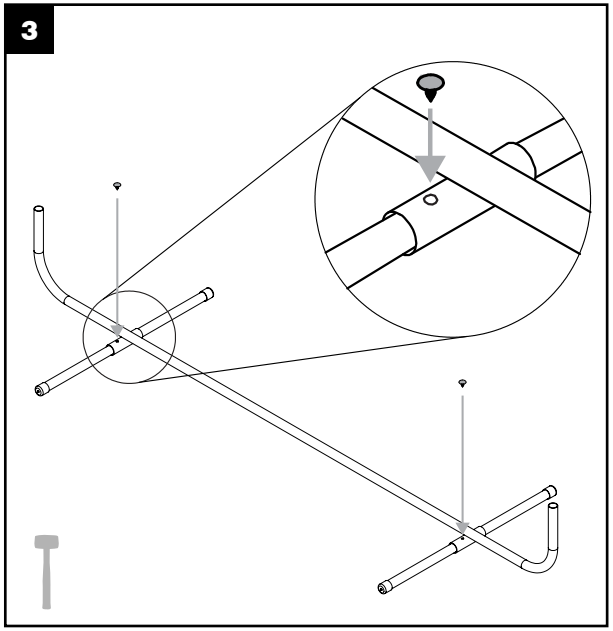

4

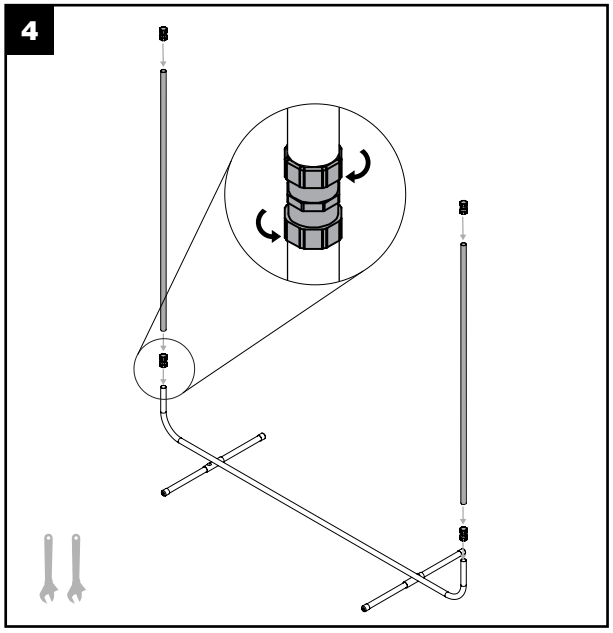

5

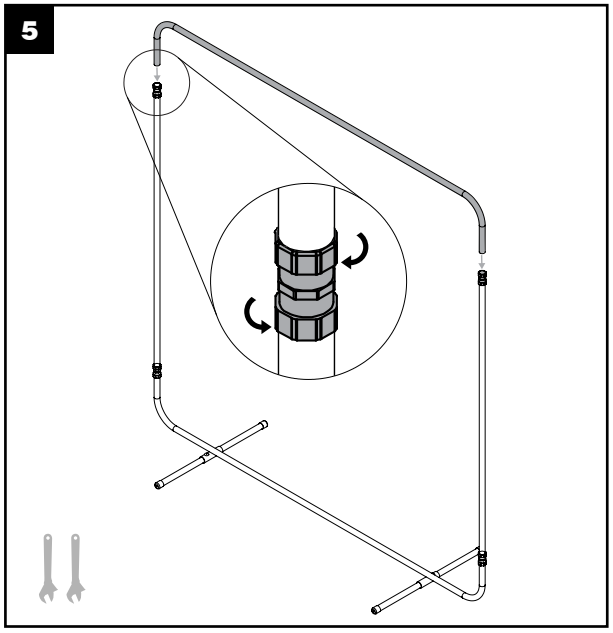

6

1. Loosely attach screen around frame.
2. Tighten evenly until taut.

1. Adjuntar la pantalla ligeramente alrededor del marco.
2. Ajustar hasta tenso.
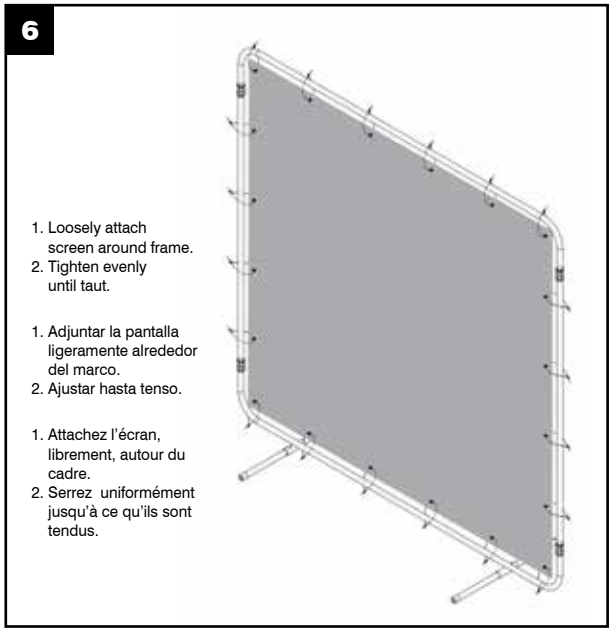
1. Attachez l'écran, librement, autour du cadre.
2. Serrez uniformément jusqu'à ce qu'ils sont tendus.